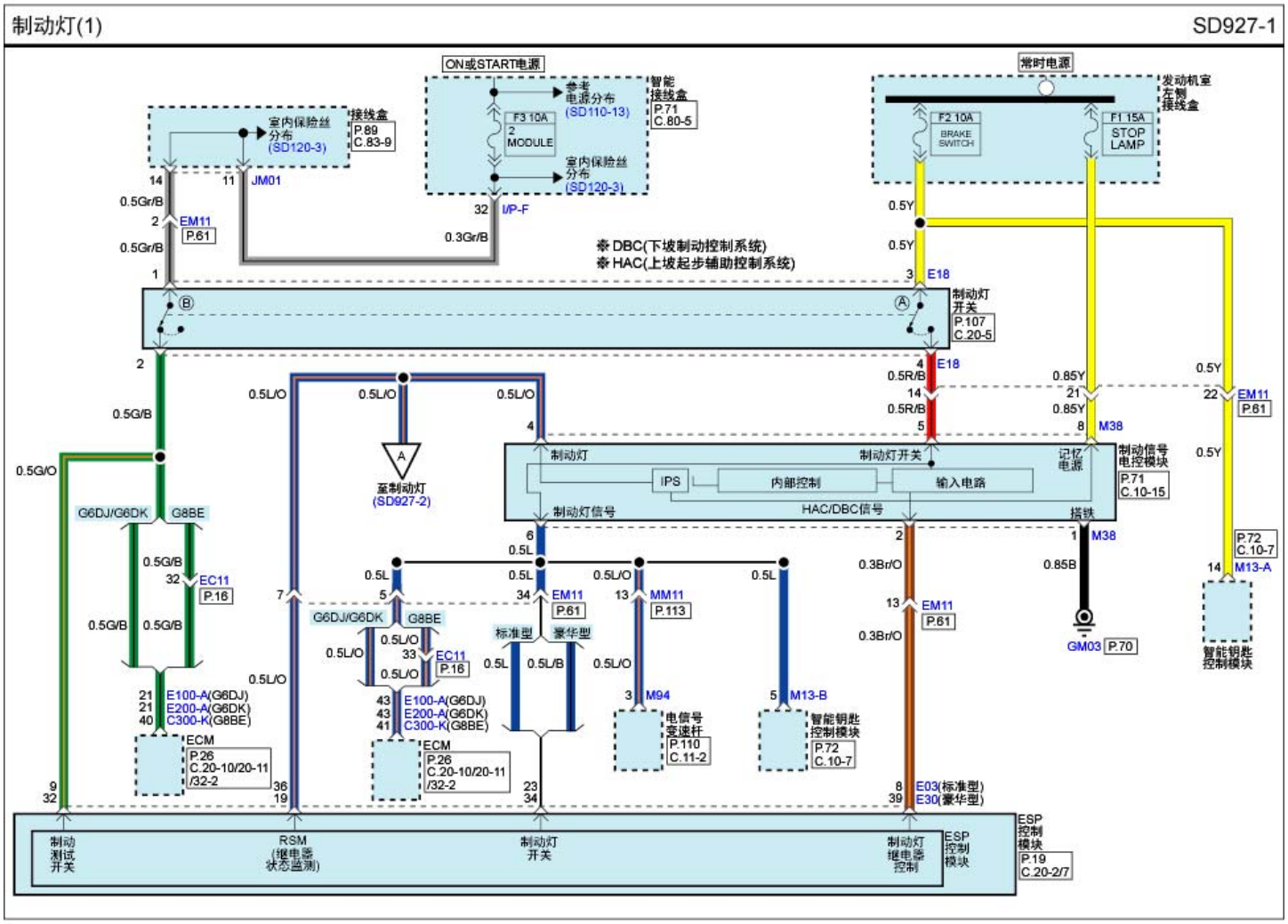
制动灯(1)
SD927-1
ON或START电源
常时电源
接线盒
P.89
C.83-9
室内保险丝
分布
(SD120-3)
参考
电源分布
(SD110-13)
智能
接线盒
P.71
C.80-5
F3 10A
2
MODULE
室内保险丝
分布
(SD120-3)
发动机室
左侧
接线盒
F2 10A
BRAKE
SWITCH
F1 15A
STOP
LAMP
JM01
I/P-F
EM11
P.61
DBC(下坡制动控制系统)
HAC(上坡起步辅助控制系统)
E18
制动灯
开关
P.107
C.20-5
至制动灯
(SD927-2)
制动灯
制动灯开关
IPS
内部控制
输入电路
记忆
电源
制动信号
电控模块
P.71
C.10-15
制动灯信号
HAC/DBC信号
搭铁
M38
M13-A
P.72
C.10-7
智能钥匙
控制模块
GM03
P.70
G6DJ/G6DK
G8BE
EC11
P.16
E100-A(G6DJ)
E200-A(G6DK)
C300-K(G8BE)
ECM
P.26
C.20-10/20-11
/32-2
标准型
豪华型
MM11
P.113
M94
电信号
变速杆
P.110
C.11-2
M13-B
智能钥匙
控制模块
P.72
C.10-7
E03(标准型)
E30(豪华型)
制动
测试
开关
RSM
(继电器
状态监测)
制动灯
开关
制动灯
继电器
控制
ESP
控制
模块
P.19
C.20-2/7